WWW.MODEX.COM.PL

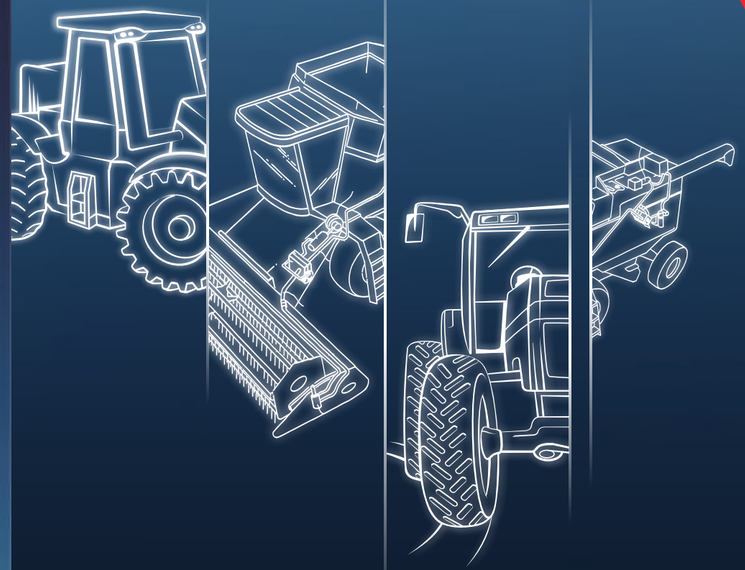

OLEJE I SMARY
DO NOWOCZESNYCH MASZYN ROLNICZYCH

CIĄGNIKI ROLNICZE 2 - 3

KOMBAJNY ZBOŻOWE 4 - 5

ŁADOWARKI TELESKOPOWE 6 - 7

URZĄDZENIA OGRODNICZE, INNE 8 - 9

OPISY PRODUKTÓW 10-18

NOTATNIK: MOJA MASZYNA 19

RODZAJE OPAKOWAŃ 20

KONTAKT 21

OLEJE SILNIKOWE

- CHALLENGER HEAVY 10W/40
- SEMISYNTEX STOU 10W/40
- CHALLENGER TURBO 15W/40
- AGRI FORMULA 15W/50
- AGRI FORMULA 15W/40

SMARY

- VECOLIT EP-2, EP-3
- VECOPLEX GC-2
- SMAR AGRI 1500
- Vecoplex EP-2/1000 XT
- Vecolit EPX/B- 1 lub 2

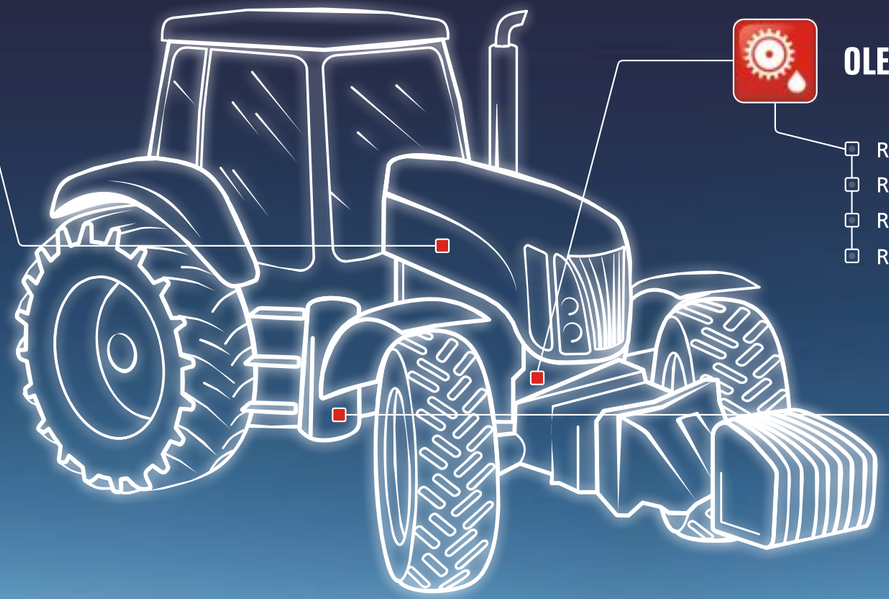

OLEJE PRZEKŁADNIOWE

- ROTAX 80W
- ROTAX SUPER 80W/90
- ROTAX SUPER 85W/140
- ROTAX PREMIUM LS 80W/90

OLEJE WIELOFUNKCYJNE

- AGRI CS
- AGRI UHP
- AGRI UTTO
- AGRI UTTO CVT
- SEMISYNTEX STOU 10W/40
- AGRI STOU 10W/30, 15W/40
- HYDROMATIC TO-4

Specyfikację poszczególnych produktów znajdziesz na kolejnych stronach katalogu.

OLEJE SILNIKOWE

- CHALLENGER HEAVY 10W/40
- SEMISYNTEX STOU 10W/40
- CHALLENGER TURBO 15W/40
- AGRI FORMULA 15W/40
- AGRI FORMULA 15W/50

OLEJE HYDRAULICZNE

- HYDRON HD 32, 46, 68
- HYDRON PREMIUM HD 32, 46, 68
- SEMISYNTEX STOU 10W/40

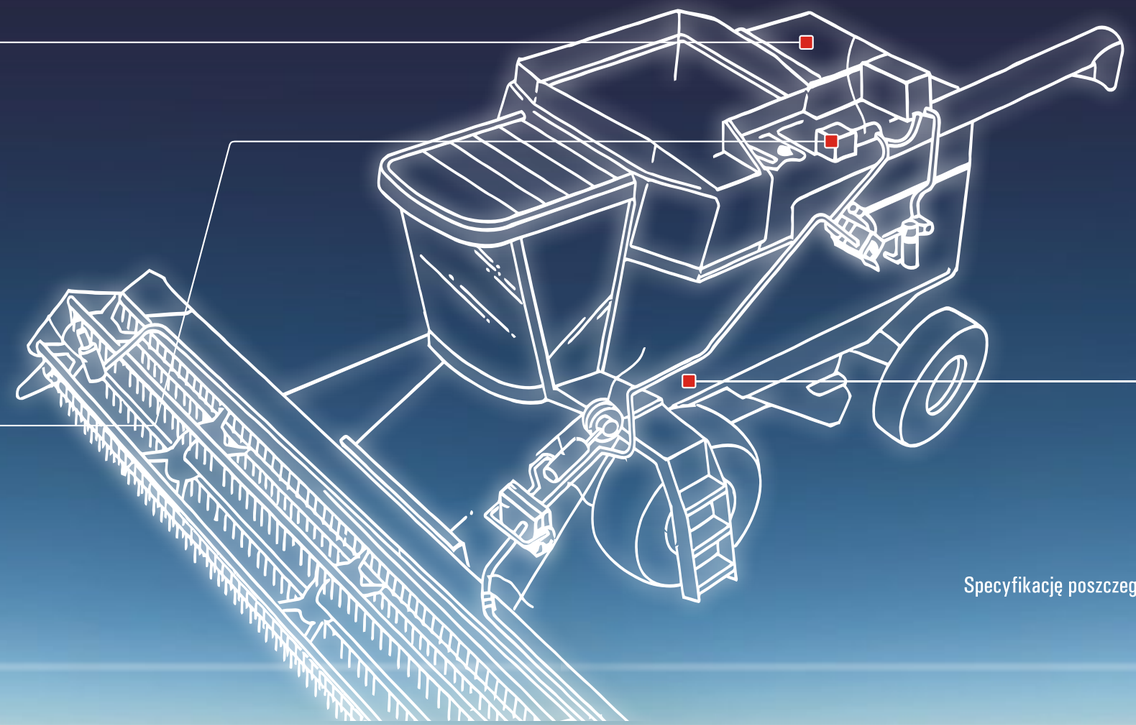

SMARY

- VECOLIT EP-2, EP-3
- VECOPLEX GC-2
- SMAR AGRI 1500
- VECONOL LR 200R (SPRAY DO ŁAŃCUCHÓW)

OLEJE PRZEKŁADNIOWE

- ROTAX SUPER 80W/90
- ROTAX SUPER 85W/140

Specyfikację poszczególnych produktów znajdziesz na kolejnych stronach katalogu.

OLEJE HYDRAULICZNE

- HYDRON PREMIUM HD 32, 46
- SEMISYNTEX STOU 10W/40

OLEJE SILNIKOWE

- CHALLENGER TURBO 15W/40
- SEMISYNTEX STOU 10W/40
- CHALLENGER HEAVY 10W/40

PRZEKŁADNIA ZMIANY BIEGÓW

- OLIOLUS HX10W
- HYDROMATIC TO-4
- AGRI UTTO CVT
- MATIC II D

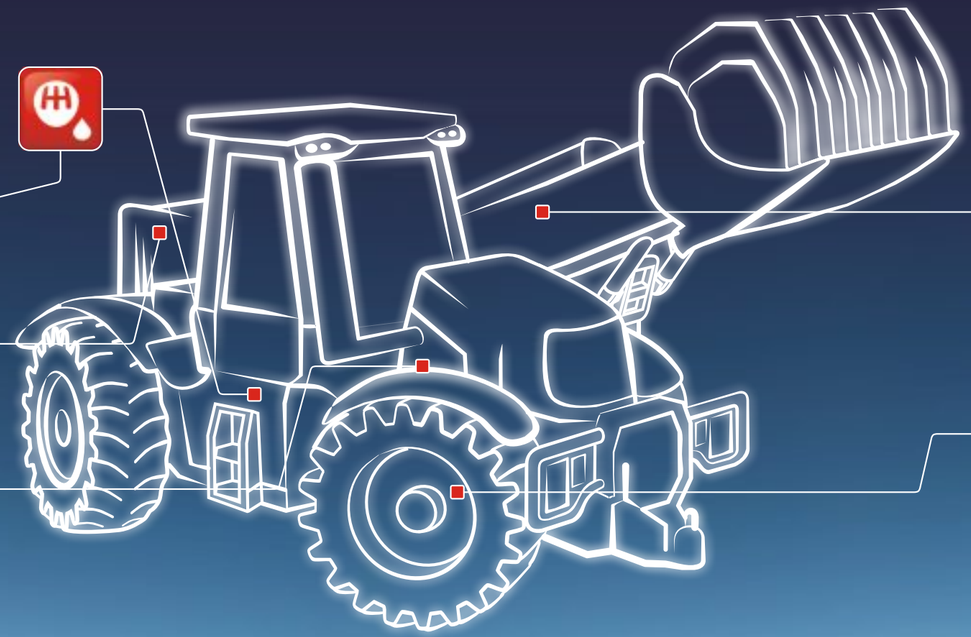

SMARY DO ŁADOWAREK

- VECOROL MDX-30H
- VECONOL LR-200R
- VECOLIT MOS
- VECOLIT EPS-2
- **VECOPLEX EP-2/1000 XT**
- **VECOLIT EPX/B-1 LUB 2**

OSIE NAPĘDOWE

- ROTAX SUPER 80W/90
- ROTAX PREMIUM LS 80W/90
- AGRI UTTO
- AGRI UTTO CVT

i Specyfikację poszczególnych produktów znajdziesz na kolejnych stronach katalogu.

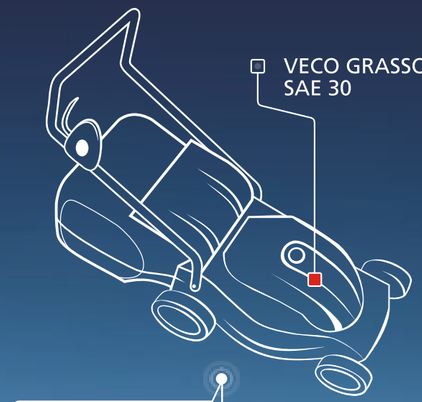

VECO GRASSOL
SAE 30

KOSIARKI (4-suw)

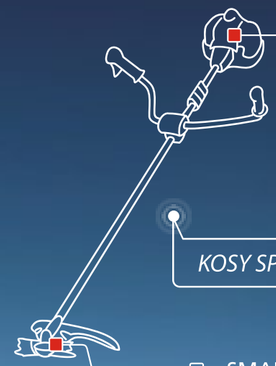

MIX P
MIX SUPER P
MIX 2T SPECIAL P

KOSY SPALINOWE

SMAR DO PIŁ I KOS SPALINOWYCH

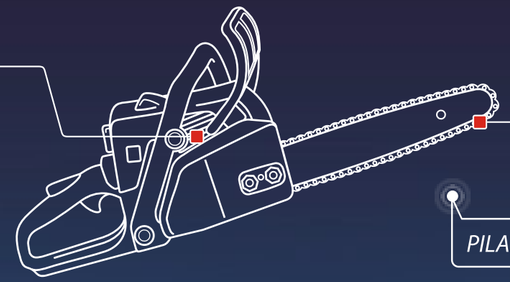

MIX P
MIX SUPER P
MIX 2T SPECIAL P

VEXOL EKO
VEXOL SYNTEX IB

PILARKI ŁAŃCUCHOWE

ROTAX SUPER 80W/90
ROTAX SUPER 85W/140
SMAR VECOLIT EPS-00
SMAR AGRI 1500

PRZEKŁADNIE WOLNOBIEŻNE

PRZEKŁADNIE KOSIAREK ROTACYJNYCH, DYSKOWYCH

PRZEKŁADNIE AKTYWNYCH AGREGATÓW UPRAWOWYCH

PRZEKŁADNIE POŚREDNIE

OLEJE WIELOFUNKCYJNE

VECO Agri CS - jest wielofunkcyjnym olejem przeznaczonym do smarowania układu napędu głównego, skrzyni biegów, mokrych hamulców oraz układu hydraulicznego ciągników i maszyn rolniczych. Olej VECO Agri CS jest szczególnie zalecany do stosowania w ciągnikach J.I. Case, McCormick.
Spełnia wymagania: API GL-4, J.I. Case MS 1207

VECO Agri UHP - jest wielofunkcyjnym olejem przeznaczonym do smarowania układu napędu głównego, skrzyni biegów, mokrych hamulców oraz układu hydraulicznego ciągników i maszyn rolniczych. Olej VECO Agri UHP jest przeznaczony do stosowania w ciągnikach rolniczych produkowanych przez Massey-Ferguson, Ursus, Zetor i in.
Spełnia wymagania: API GL-4, Massey-Ferguson M 1135

VECO Agri UTTO - jest wielofunkcyjnym olejem przeznaczonym do smarowania układu napędu głównego, skrzyni biegów, mokrych hamulców oraz układu hydraulicznego ciągników i maszyn rolniczych. Olej VECO Agri UTTO jest zalecany do stosowania w ciągnikach rolniczych produkowanych przez John Deere, Massey-Ferguson, New Holland, Class, Fendt i in.
Spełnia wymagania: API GL-4, Ford ESN-M2C-86A, John Deere J 20C, Massey Ferguson M 1135, Alison C-4

VECO Agri UTTO CVT - jest wielofunkcyjnym olejem przeznaczonym do smarowania układu napędu głównego, skrzyni biegów, mokrych hamulców oraz układu hydraulicznego ciągników i maszyn rolniczych również wyposażonych w przekładnie bezstopniowe typu CVT. Olej VECO Agri UTTO CVT jest zalecany do stosowania w ciągnikach rolniczych produkowanych przez John Deere, Massey-Ferguson, New Holland, Class, Fendt i in.
Spełnia wymagania: API GL-4, Ford ESN-M2C-86A, John Deere J 20C, Massey Ferguson M 1135, Alison C-4

VECO Agri STOU 10W/30; 15W/40 - są wielofunkcyjnymi uniwersalnymi olejami silnikowo-przekłdniowo-hydraulicznymi przeznaczonymi do smarowania silnika, skrzyni biegów, napędu głównego, układu hydraulicznego i mokrego hamulca, ciągników oraz maszyn rolniczych. Oleje typu STOU zapewniają bardzo dobre własności użytkowe w zróżnicowanych warunkach pracy ciągników rolniczych i spełniają wymagania specyfikacji znanych producentów.
Spełnia wymagania: API CF-4/CE, API GL-4, Ford ESN-M2C-159B1 i M2C 86B, John Deere J 27, Massey Ferguson M 1139 i MF 1141, Alison C-4

VECO Agri Semisyntex Stou 10W/40 - jest półsyntetycznym, wielofunkcyjnym, olejem silnikowo-przekładniowo-hydraulicznym przeznaczonym do smarowania silnika, skrzyni biegów, napędu głównego, układu hydraulicznego i mokrego hamulca, nowoczesnych maszyn rolniczych. Oleje typu STOU zapewniają bardzo dobre własności użytkowe w zróżnicowanych warunkach pracy maszyn rolniczych. Ich wielką zaletą jest fakt, że dzięki uniwersalności zastosowań minimalizuje się możliwość pomyłki.
Spełnia wymagania specyfikacji znanych producentów ciągników rolniczych i podzespołów: Masey Fergusson M 1139 i MF 1141, Ford M2C 159B, John Deere JDM J27, Alison C-4, MB 228.1, ZF TE-ML 06C oraz API CE/CF-4 i API GL-4

VECO HYDROMATIC TO-4 10W, 30, 10W/30 - oleje przekładniowo-hydrauliczne przeznaczone do smarowania układów przeniesienia mocy, wysoko obciążonych przekładni, skrzyń biegów, mokrych hamulców oraz układów hydraulicznych ciężkich maszyn i pojazdów producentów takich jak Komatsu, Caterpillar, Alison, Dana, Eaton czy Dresser.
Spełnia wymagania: Caterpillar TO-4, Allison C-4, ZF TE-ML 03, ZF TE-ML 01, Komatsu KES 07.802, Eaton, Dana, Dresser

VECO OLIOLUS HX 10W, 30, 40 - jednosezonowe oleje silnikowe przeznaczone do stosowania w silnikach z zapłonem samoczynnym , wolnossących i doładowanych. Może być również użyty do ciężkich maszyn i urządzeń stacjonarnych. Oliolus HX 10W jest często zalecany do niektórych systemów hydraulicznych i sprężarek tłokowych. Powszechnie stosowany jako olej hydrauliczno – przekładniowy w układach przeniesienia napędu ładowarek i innych urządzeń samobieżnych.
Spełnia wymagania: API CD, CCMC D-4, ZN-PTX-94/OS-14301

OLEJE SILNIKOWE

VECO Challenger Heavy 5W/30, 10W/40 - jest produkowany ze specjalnie dobranych olejów syntetycznych oraz wysokojakościowego zestawu dodatków uszlachetniających typu „low SAPS". To wielosezonowy olej silnikowy typu UHPDO (Ultra High Performance Diesel Oil) przeznaczony do stosowania w najnowszej generacji czterosuwowych silnikach z zapłonem samoczynnym (wysokoprężnych) dużej mocy doładowanych i turbodoładowanych, pracujących w ciężkich warunkach eksploatacji.
Spełnia wymagania: API CJ-4/CI-4, ACEA E4 / E6 / E7 / E9 – 12, Volvo – VDS-4, RVI – RLD-2 / RLD-3, DiamlerChrysler - MB 228.31 / 228.51, MAN - MAN 3575 / MAN 3271-1 / MAN 3271-3 / MAN 3477, MTU Type 2.1 / 3.1, JASO DH-2, Mack EO-O PP / EO-N PP, Deutz DQC IV-10LA, Caterpillar ECF-3, Cummins CES20081, Detroit Diesel 93K218, Scania LA-2/LDF-3

VECO Challenger Turbo 15W/40 - jest wielosezonowym olejem silnikowym, przeznaczonym do stosowania w najnowszej generacji czterosuwowych silnikach z zapłonem samoczynnym (wysokoprężnych) doładowanych i turbodoładowanych, pracujących w ciężkich warunkach eksploatacji. Zapewnia bardzo dobre własności użytkowe w zróżnicowanych warunkach pracy silnika.
Spełnia wymagania: SAE J300, API CI-4/CH-4/CG-4/CF-4/CF/SL, ACEA E2-96/E4-99, ACEA 02 – E5/E3/B4/B3/A3, ACEA 04- E7/A3/B3/B4, ACEA 08- E7, DiamlerChrysler - MB 228.3 /229.1, MAN - MAN 3275, Volvo – VDS-3, Global DHD-1, Mack EO-M Plus/EO-N Renault Truck – RLD/RLD-2, Cummins CES 20071/20072/20076/20077/20078, ZF TE-ML 07C, Caterpillar CAT ECF1/ECF2, Deutz DQC III-05/DQC II-10

VECO Agri Formula 15W/40, 15W/50 - są wielosezonowymi olejami silnikowymi przeznaczonymi do smarowania silników czterosuwowych z zapłonem samoczynnym (wysokoprężnych), doładowanych i turbodoładowanych, pracujących w trudnych warunkach. Oleje typu VECO Agri Formula zapewniają bardzo dobre własności użytkowe w zróżnicowanych warunkach pracy silnika.
Spełnia wymagania: API CD/CD-II/CE/CF/, Mercedes Benz 228.1, MAN 271, VOLVO VDS

OLEJE HYDRAULICZNE

VECO Agri Hydron Premium HD 46, 68 - są wysokojakościowymi olejami mineralnymi przeznaczonymi do stosowania w nowoczesnych systemach hydraulicznych, w których występują wysokie naciski jednostkowe, wysokie ciśnienia i wysokie temperatury pracy oleju. Oleje te przeznaczone są szczególnie do układów hydraulicznych pracujących w warunkach dużych różnic temperatur, do sprzętu pracującego na otwartym powietrzu lub w porze zimowej. Oleje te często zalecane są do układów hydraulicznych nowoczesnych kombajnów zbożowych.
Spełnia wymagania: DIN 51524 cz 2 i 3, PN-C-96057-6, Vickers M-2950-S, Vickers I-286-S3, ANFOR NF E 48-603, Cincinnati Milacron P-68, P-69, P-70, Hagglunds Dennison HF-0, ISO 3448, PN-78/C-96098

VECO Agri Hydron HD 46, 68 - są wysokojakościowymi olejami mineralnymi przeznaczonymi do stosowania w systemach hydraulicznych, w których występują wysokie ciśnienia i wysokie temperatury pracy oleju. Są to najpowszechniej stosowane oleje hydrauliczne.
Spełnia wymagania: DIN 51524 cz 2, David Brown S1.53.101, Vickers M-2950-S, Vickers I-286-S3, ANFOR NF E 48-603, ISO 3448, PN-78/C-96098

OLEJE PRZEKŁADNIOWE

VECO Rotax Premium LS 80W/90 -są najwyższej jakości olejami przekładniowymi przeznaczonym do smarowania samoblokujących mechanizmów różnicowych oraz mechanizmów różnicowych ze zwiększonym tarciem wewnętrznym czyli dyferencjałów o ograniczonym poślizgu (typu LSD). Oleje VECO Rotax Premium LS zalecane są również do przekładni i mostów napędowych pracujących w warunkach wysokich obciążeń oraz w szerokim zakresie temperatur, do których producent zaleca stosowanie olejów klasy API GL-5. Zawierają dodatki LS (Limited Slip) oraz EP (Extreme Pressure) optymalizujące charakterystykę tarciową. Dodatki te przeciwdziałają zatarciu zębów przekładni w warunkach wysokich nacisków oraz chronią współpracujące powierzchnie zębów przed zużyciem mechanicznym, redukując równocześnie hałas pochodzący z mechanizmu różnicowego. Najczęściej stosowane w dyferencjałach przedniego napędu ciągników rolniczych, mostach napędowych samochodów terenowych i quadów.
Spełniają wymagania norm i specyfikacji: API GL-5, MIL-L-2105D, MAN 342M-2, ZF TE-ML 05A/05C/07A/12E/16B/16C/16D/17B/19B

VECO Agri Rotax Super 80W/90, 85W/140 -są olejami przekładniowymi przeznaczonymi do smarowania przekładni i tylnych mostów pracujących w warunkach wysokich obciążeń oraz w szerokim zakresie temperatur, do których producent zaleca stosowanie oleju klasy API GL-5. Zalecany jest szczególnie do smarowania skrzyń biegów oraz przekładni głównych.
Spełnia wymagania: API GL-5, MIL-L-2105D, ZF TE-ML 01/05/07

VECO Agri Rotax 80W- jest olejem przekładniowym przeznaczonym do smarowania przekładni i tylnych mostów pracujących w szerokim zakresie temperatur, do których producent zaleca stosowanie oleju klasy API GL-4. Olej VECO Agri Rotax 80W stosowany jest w średnio obciążonych tylnych mostach o zazębieniu hipoidalnym. Olej klasy 80W może być stosowany jako hydrauliczno-przekładniowy w ciągnikach starszej generacji.
Spełnia wymagania: API GL-4, MIL-L-2105

Veco Matic II D - olej do automatycznych przekładni hydrokinetycznych jest wyspecjalizowanym olejem mineralnym należącym do najbardziej zaawansowanych technologicznie produktów smarowych i przeznaczony jest do stosowania w przekładniach automatycznych i półautomatycznych samochodów osobowych, ciężarowych, maszyn budowlanych i rolniczych. Produkt wykorzystywany w układach przeniesienia napędu niektórych ciągników rolniczych, często zalecany do skrzyni przekładniowej ładowarek teleskopowych.
Spełnia wymagania: General Motors Dexron® II-D, Ford Mercon®, Caterpillar TO-2, Alison C-4, ZN-PTX-95/OP-12027

VECO ROTAX SUPER 75W/90 - syntetyczny olej przekładniowy, przeznaczony do stosowania w wysoko obciążonych przekładniach, manualnych skrzyniach biegów, mostach napędowych oraz zespołach narażonych na przeciążenia. Rotax Super 75W/90 charakteryzuje się szczególnie trwałym filmem olejowym w warunkach wysokotemperaturowych, przy jednoczesnym zachowaniu doskonałych właściwości w ekstremalnie niskich temperaturach.
Spełnia wymagania: MB Sheet 235.5; 235.6, MAN 341, 342, ZF TE-ML 01, 02, 05, 07 i 08, API GL-5

SMARY

Vecoplex Agri GC-2 - jest wysokiej jakości smarem przeznaczonym do smarowania łożysk tocznych i ślizgowych oraz innych mechanizmów eksploatowanych w temperaturze od - 40 do 160 st. C. Smar ten, znakomicie znosi krótkotrwałe przegrzania, np. nagrzewanie się elementów przekładni pasowych w kombajnach zbożowych (podczas przeciążenia lub nieprawidłowego napięcia pasów napędowych). Smar zapewnia prawidłową eksploatację łożysk, w których występuje połączenie wysokiej temperatury i wysokiej prędkości obrotowej. Dzięki znakomitej stabilności mechanicznej, odporności termicznej i odporności na utlenianie, smar Vecoplex Agri GC znakomicie nadaje się do smarowania długookresowego i bezserwisowego różnorodnych maszyn i urządzeń.
Spełnia wymagania: ASTM D 4950: GC, ZN-PTX-SP-10604

SMAR VECOLIT EPS-2, EPS-00 - charakteryzują się zwiększoną przyczepnością (adhezją) do powierzchni metalowych i odpornością na zmywanie wodą. Smary Vecolit EPS-00, EPS-0 i EPS-1 są z powodzeniem stosowane w systemach centralnego smarowania oraz w wolnobieżnych zamkniętych przekładniach zębatych i przekładniach narzędzi elektrycznych. Smary Vecolit EPS-1 i EPS-2 są używane do smarowania przekładni otwartych. Smar Vecolit EPS-2 jest smarem wielofunkcyjnym o podwyższonej odporności na działanie wody, stosowanym z powodzeniem do smarowania maszyn i urządzeń rolniczych narażonych na działanie wody (np. łożyskowanie kosiarek, sieczkarni, maszyn uprawowych), łożysk ślizgowych oraz podwozi samochodowych.
Spełniają wymagania: DIN 51 502 (DIN 51 826, DIN 51825): GP 00 G-30 dla Vecolit EPS-00, KP 2 K-30 dla Vecolit EPS-2.

Vecolit Agri EP-2, EP-3 - smary plastyczne Vecolit Agri EP są wysokiej jakości produktami przeznaczonymi do smarowania łożysk ślizgowych, przegubów, prowadnic i innych mechanizmów, w tym narażonych na wysokie obciążenia jednostkowe lub krótkotrwałe przeciążenia, pracujących w temperaturze od - 40 do 140 st. C. Smary Vecolit Agri EP zapewniają ochronę przed korozją w obecności i wilgoci. Wysoka jednorodność i czystość smarów wyklucza blokowanie systemów centralnego smarowania i umożliwia smarowanie mechanizmów o dużej precyzji wykonania. Smary te mogą być stosowane jako uniwersalny produkt spełniający oczekiwania większości użytkowników maszyn rolniczych.

VECOLIT MOS - jest najwyższej jakości smarem przeznaczonym do smarowania mechanizmów pracujących w warunkach wysokich obciążeń, obciążeń uderzeniowych, również w obecności wibracji i zapylenia w temperaturach od - 40 do 140 st. C. Najczęściej smar ten wykorzystywany jest do ochrony: przegubów homokinetycznych, prowadnic, wysięgników teleskopowych, większości łożysk tocznych szczególnie maszyn uprawowych.
Spełnia wymagania: ZN-PTX-SP-10601, ASTM D 4950: GB-LB, DIN 51 825: KPF 2 N-30

VECO Smar Agri 1500 - jest specjalnym środkiem smarnym o bardzo wysokiej lepkości przeznaczonym do całorocznego smarowania przekładni wolnobieżnych, w tym ślimakowych pracujących w temperaturze od - 20 do 100 st. C. VECO Agri 1500 jest smarem półpłynnym stosowanym najczęściej do przekładni zamkniętych, na przykład przekładni kosiarek rotacyjnych, przekładnie agregatów czynnych typu cyclotiller, a czasami w przypadkach awaryjnych do cieknących zwolnic, czy mostów napędowych itp.

VECOROL MDX-30H -to preparat do konserwacji i smarowania wysięgników teleskopowych ładowarek i innych urządzeń wykorzystujących ramię wysuwne. Środek po naniesieniu tworzy powłokę ochronną zabezpieczającą przed korozją przy jednoczesnym zachowaniu właściwości smarnych. Formuła preparatu ogranicza przyklejanie się zanieczyszczeń.

SMAR VECONOL LR 200 R/S (spray) - jest penetrującym środkiem smarnym, zawierającym lotny rozpuszczalnik węglowodorowy. Dzięki temu z łatwością się nanosi na smarowane powierzchnie oraz wnika w miejsca z trudnym dostępem (ogniwa łańcuchów Galla, sploty lin, zawiasy i inne). Po odparowaniu rozpuszczalnika na powierzchni metalu pozostaje cienka mazista warstwa środka smarnego o wysokiej lepkości, która zapewnia przez długi czas skuteczne smarowanie.
Spełnia wymagania: ZN-MDX-01/SK-03065

Vecoplex EP-2/1000 XT - smar litowy kompleksowy przeznaczony do smarowania wysokoobciążonych łożysk, przede wszystkim stożkowych, baryłkowych i ślizgowych. Stosowany szczególnie w przypadku pracy w warunkach wysokich temperatur, wysokich obciążeń, obciążeń udarowych i zapylenia lub wibracji. Produkt charakteryzuje się niską skłonnością do zmian konsystencji przy wzroście temperatury, co zapewnia znacząco mniejsze wycieki z łożysk przy wzroście temperatury w porównaniu do typowych smarów łożyskowych. Dzięki wysokiej przyczepności, stabilności oraz odpowiednio dobranym olejom bazowym smar Vecoplex EP-2/1000 XT jest odpowiedni do smarowania długookresowego lub smarowania mechanizmów bezobsługowych. Smar może pracować w szerokim zakresie temperatur roboczych od - 20 do 160 st. C przy chwilowych lub krótkookresowych wzrostach temperatury aż do 220 st. C.

Vecolit EPX/B-1, 2 lub 3 - smary litowe przeznaczone są głównie do smarowania wolnoobrotowych łożysk tocznych i ślizgowych. Zaleca się ich stosowanie jeżeli iloczyn Dr (prędkość obrotowa, obr./min. × średnia średnica łożyska, mm) łożysk tocznych jest niższy od 5 000 lub jeżeli prędkość obrotowa łożysk ślizgowych nie przewyższa 100 obr./min. Wykonane są na bazie oleju o wysokiej lepkości i mają znakomite właściwości smarne – zarówno w skojarzeniach stal-stal, jak też w skojarzeniach stal – stopy miedzi. Smary mogą być stosowane w temperaturze od - 20 do 120 st. C, są odporne na wymywanie i zmywanie wodą oraz zapewniają ochronę przed korozją w środowisku wilgoci.
Spełnia wymagania norm i specyfikacji: DIN 51 502 (DIN 51 825): KP 2 K-20 dla Vecolit EPX/B-2, KP 3 K-20 dla Vecolit EPX/B-3, ZN-PTX-99/SP-1110.

VECO Grassol SAE30 - jest wysokiej jakości olejem silnikowym przeznaczonym do stosowania w czterosuwowych silnikach z zapłonem iskrowym chłodzonych powietrzem stosowanych w kosiarkach. Zastosowanie odpowiedniej kompozycji oleju bazowego oraz dodatków uszlachetniających gwarantuje:

- poprawę własności przeciwzużyciowych i przeciwutleniających
- skuteczną ochronę silnika przed rdzewieniem i innymi formami korozji
- ograniczone zużycie poprzez odparowanie (co jest istotne przy braku wskaźników ostrzegających o zbyt niskim stanie oleju)
- bardzo dobre właściwości myjąco-dyspergujące
- zmniejszenie wydzielania osadów wysokotemperaturowych.

Spełnia wymagania: ZN-PTX-98/OS-15020, API SG/CD, J300: SAE 30

VECO MIX SUPER P - ekologiczny, półsyntetyczny olej silnikowy przeznaczony do smarowania nowoczesnych silników dwusuwowych pilarek, kos spalinowych oraz innych podobnych urządzeń wyposażonych w dwusuwowe silniki spalinowe chłodzone powietrzem lub wodą. Jeżeli producent silnika nie zaleca inaczej, należy stosować mieszanki oleju z paliwem w proporcjach 1 : 50 lub o wyższej zawartości oleju. Olej zawiera rozpuszczalnik o bardzo małej zawartości związków aromatycznych, który ułatwia mieszanie się oleju z paliwem benzynowym.
Zastosowanie nowoczesnego niskopopiołowego zestawu dodatków, oleju syntetycznego i odpowiedniego rozpuszczalnika, zapewnia bardzo wysoką jakość oleju i gwarantuje:

- minimalne zadymienie spalin
- dobrą płynność w niskiej temperaturze
- przeciwdziałanie zakleszczaniu pierścieni
- ograniczenie powstawania przedwczesnego zapłonu na skutek mostkowania świec zapłonowych
- bardzo dobrą ochronę silnika przed zatarciem, zużyciem i korozją
- ograniczenie wydzielania osadów powodujących blokowanie okien wydechowych
- ograniczenie spadku mocy w wyniku tworzenia się osadów w komorze spalania

Spełnia wymagania: ZN-PTX-97/OS-17102, API TC, API FB/FC, płynności i mieszalności wg SAE J 1536 M/F-3, barwa zielona

VECO MIX P - olej przeznaczony do smarowania nowoczesnych silników spalinowych dwusuwowych z zapłonem iskrowym o pojemnościach 20 - 500 cm^3, chłodzonych powietrzem lub wodą (z wyjątkiem silników do łodzi motorowych), napędzających pilarki, kosy spalinowe i inne urządzenia stosowane w leśnictwie oraz maszyny ogrodowe napędzane silnikami dwusuwowymi. Zastosowany nowoczesny, niskopopiołowy zestaw dodatków zapewnia optymalne warunki pracy silnika. Jest to produkt zawierający w swoim składzie rozpuszczalnik ułatwiający mieszanie się z paliwem benzynowym. Jeżeli producent silnika nie zaleca inaczej, należy stosować mieszanki oleju z paliwem w proporcjach od 1 : 40 do 1 : 50.
Spełnia wymagania: ZN-PTX-94/OS-17002, API TC, barwa zielona

VECO MIX 2T Special P - olej przeznaczony do smarowania nowoczesnych silników spalinowych dwusuwowych z zapłonem iskrowym o pojemnościach 20 - 500 cm^3, chłodzonych powietrzem lub wodą (z wyjątkiem silników do łodzi motorowych), napędzających pilarki, kosy spalinowe i inne urządzenia stosowane w leśnictwie oraz maszyny ogrodowe napędzane silnikami dwusuwowymi. Zastosowany nowoczesny, niskopopiołowy zestaw dodatków zapewnia optymalne warunki pracy silnika. VECO Mix 2T Special P nie zawiera rozpuszczalnika, dzięki czemu może być stosowany wszędzie tam, gdzie względy bezpieczeństwa pożarowego oraz bhp nie dopuszczają stosowania oleju o niskiej temperaturze zapłonu i wysokiej lotności oraz gdy nie jest wymagana samomieszalność oleju z paliwem. Jeżeli producent silnika nie zaleca inaczej, należy stosować mieszanki oleju z paliwem w proporcjach od 1 : 40 do 1 : 50.

Spełnia wymagania: ZN-PTX-94/OS-17002, API TC, SAE J300: SAE 40 — VECO Mix 2T Special P, barwa czerwona

Vexol Syntex IB 30 - olej przeznaczony do smarowania łańcuchów Galla, prowadnic, łożysk ślizgowych i innych mechanizmów, szczególnie do smarowania przelotowego łańcuchów, pracujących w wysokich temperaturach (może być stosowane w zakresie temperatury od - 35 do 260 st. C). Olej Vexol Syntex IB 30 poddany długotrwałemu działaniu wysokich temperatur, rozkłada się nie pozostawiając osadów na powierzchni metalu (wypala się bez śladu).

Vexol EKO - olej do pił łańcuchowych jest wysokojakościowym biodegradowalnym olejem przeznaczonym do smarowania układu tnącego i prowadnic w piłach łańcuchowych. Produkt zapewnia bardzo dobre własności smarne, przeciwkorozyjne, przeciwrdzewne i wykazuje dobrą przyczepność w różnych warunkach temperaturowych, co znacznie zmniejszy zużycie oleju. Po przedostaniu się do gleby ulega szybkiej biodegradacji nie powodując skażenia środowiska naturalnego.

Spełnia wymagania: produkt należy do łatworozkładalnych na drodze biologicznej (metodą testu CEC-L-33-A-94)

Smar do pił i kos spalinowych - przeznaczony jest do smarowania przekładni kątowych i innych mechanizmów w piłach i kosach spalinowych. Spełnia wymagania czołowych producentów pił i kos spalinowych. Smar ten charakteryzuje się znakomitą przyczepnością (adhezją) do powierzchni metalowych i odpornością na zmywanie wodą. Zmniejsza zużycie smarowanych elementów. Może być stosowany do smarowania łożysk rowerów, motorowerów oraz sprzętu ogrodniczego.

Spełnia wymagania: DIN 51 502 (DIN 51 826, DIN 51825) KP 2 N-40, ZN-PTX-98/SP-11001

NOTATNIK: MOJA MASZYNA

OLEJE SILNIKOWE .....

.....

OLEJE PRZEKŁADNIOWE .....

.....

PUNKTY SMAROWANIA .....

OLEJE HYDRAULICZNE .....

PŁYNY .....

NOTATNIK: MOJA MASZYNA

OLEJE SILNIKOWE .....

.....

OLEJE PRZEKŁADNIOWE .....

.....

PUNKTY SMAROWANIA .....

OLEJE HYDRAULICZNE .....

PŁYNY .....

NOTATNIK: MOJA MASZYNA

OLEJE SILNIKOWE .....

.....

OLEJE PRZEKŁADNIOWE .....

.....

PUNKTY SMAROWANIA .....

OLEJE HYDRAULICZNE .....

PŁYNY .....

NOTATNIK: MOJA MASZYNA

OLEJE SILNIKOWE .....

.....

OLEJE PRZEKŁADNIOWE .....

.....

PUNKTY SMAROWANIA .....

OLEJE HYDRAULICZNE .....

PŁYNY .....

SMARY

17 kg
8,0 kg
4,5 kg
2,5 kg
0,9 kg

wiaderko

45 kg
50 kg
180 kg

hobok drums

200 g

tubka

400 g

pojemnik (kartusz)

400 ml

spray

OLEJE

60 l
210 l

beczka

1 l
5 l
30 l

kanister

TWÓJ PRZEDSTAWICIEL

.....
imię

.....
nazwisko

.....
telefon

SIEDZIBA GŁÓWNA **KWIDZYN**

Przedsiębiorstwo Modex-Oil
82-500 Kwidzyn, ul. Sztumska 9
tel. 55 261 43 00, fax 55 261 43 01
www.modex.com.pl

DZIAŁ HANDLOWY **ZAMÓWIENIA**

tel. 55 261 43 13, 55 261 43 14;
55 261 43 15; 55 261 43 16; fax 55 261 43 01
e-mail: veco@modex.com.pl